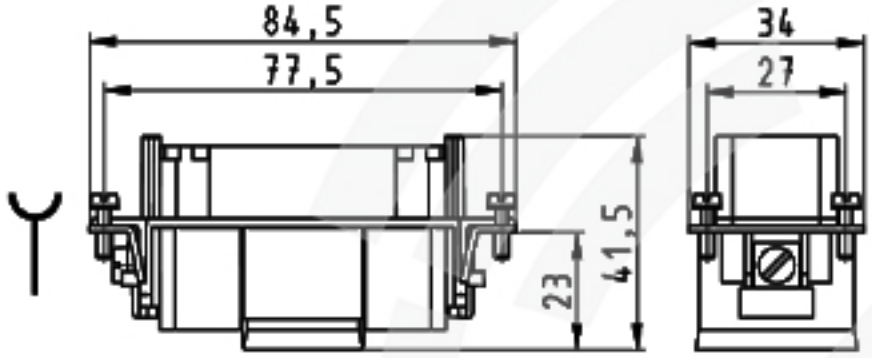

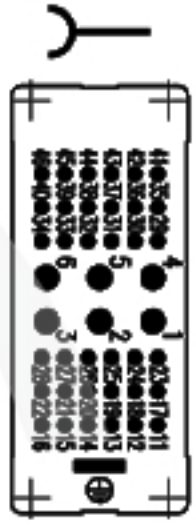

72.703.4253.0	POW BUC 6/36 DF
Bestellnummer /Order number	Typ /Type

Weitere Daten siehe KATALOG oder eKatalog.
Additional data see CATALOG or eCatalog.

www.wieland-electric.com
eshop.wieland-electric.com

Tolerierung Size ISO 14405(E)/Tolerance system Size ISO 14405(E).
(This ISO-standard describes the envelope principle. According to the envelope principle the deviations of form and parallelism are limited by the size tolerances).

Ja/yes ☒ Stoffverbots- und Deklarationsliste nach 00-TOM-05/03 ist eingehalten. Conformity with Wieland document 00-TOM-05/03 (list of prohibited / declarable hazardous substances) to be declared

Freitolerenz nach General tolerance: DIN ISO 2768 - m

GID - Zeichnung, keine manuellen Änderungen
GID - drawing, no manual modifications allowed

1.Verwendung: First Use: -

Blatt: 1 von 1
Sheet: 1 of 1

/	Werkstoff/Material	2014	Tag/Date	Name	Zeichnung Nr./Drawing No.	Index
/		gezeichnet Drawn	29.02.	Treschan	72.703.4253.0 13K	
/	Maßstab/Scale	geprüft Checked	-	-		
/	1:1	Norm/Stand. check	-	-	Maße in mm/Dimensions are in mm	
/	Vol. mm Off./Surf. mm	Ersatz für/Replacement for: -				
/		Type	Benennung/Title			
/	wieland www.wieland-electric.com	POW BUC	BUCHSENEINSATZ 6/36 Crimpanschluss female insert, 6/36 crimp connection			
Änderung/Revision		...				

Tel: +98 21 88505119
www.shairad-sanat.com
Fax: +98 21 88505102
info@shairad-sanat.com