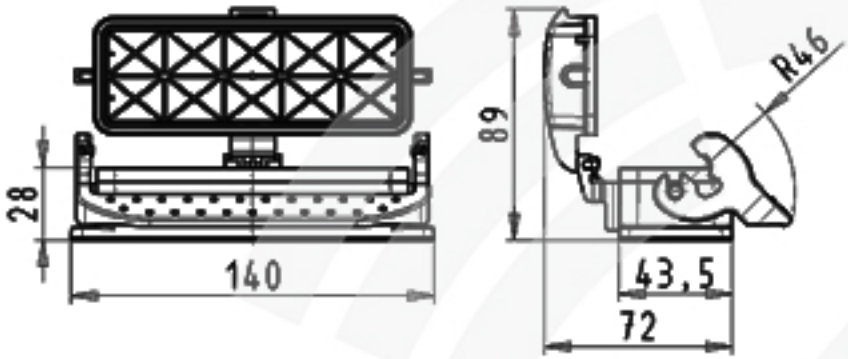

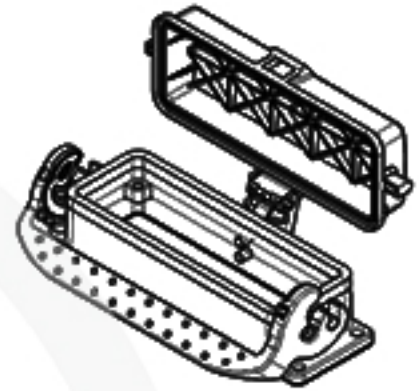

71.325.2428.0	BAS GUT 6P 24	A
Bestellnummer /Order number	Typ /Type	

Weitere Daten siehe KATALOG oder eKatalog.
Additional data see CATALOG or eCatalog.

www.wieland-electric.com
eshop.wieland-electric.com

Bohrbild
/Cut out

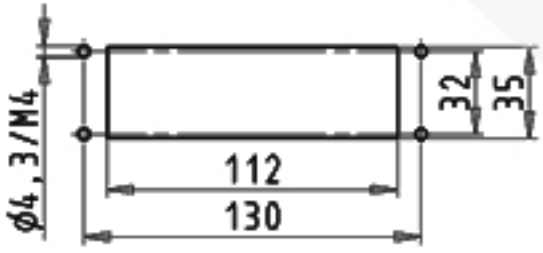

Tolerierung Size ISO 14405(E)/Tolerance system Size ISO 8440(E).
(This ISO-standard describes the envelope principle. According to the envelope principle the deviations of form and parallelism are limited by the size tolerances).

jm/yes ISO Stoffverbots- und Deklarationsliste nach UU-TOM-05/03 ist einzuhalten. Conformity with Wieland document UU-TOM-05/03 (list of prohibited / declarable hazardous substances) to be declared!

Freitolerenz nach General tolerance

CAD - Zeichnung, keine manuellen Änderungen
CAD - drawing, no manual modifications allowed

E.Verwendung: First Use: -

Blatt: 1 von 1 Sheet: 1 of 1

	/	Werkstoff/Material	2013	Tag/Date	Name	Zeichnung Nr./Drawing No.
	/		Gezeichnet Drawn	27.06.	Tenschen	71.325.2428.0 13K
	/	Maßstab/Scale 1:2	geprüft Checked	-	-	
	/		Genehmigt Stand/Sheet	-	-	Maße in mm/Dimensions are in mm
	/	Vol. mm³	Gewicht/Sort. mm³	Ersatz für/Replacement for: -		
	/					
Index	Datum / Blatt Date / Sheet	wieland Elektrische Verbindungen	Type revos BASIC	Benennung/Title GEHAEUSEUNTERTEIL Baugröße 24 offen Housing size 24 open		

Änderung/Revision

Tel: +98 21 88505119
www.shairad-sanat.com
Fax: +98 21 88505102
info@shairad-sanat.com