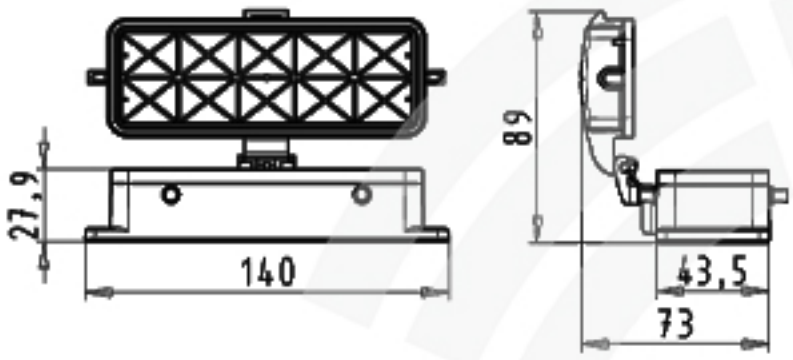

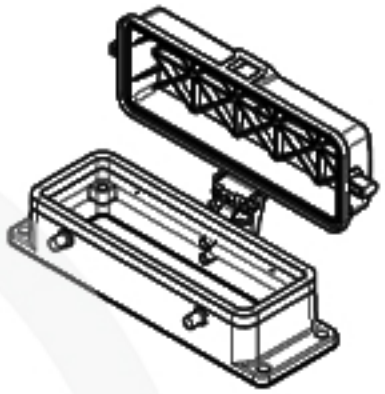

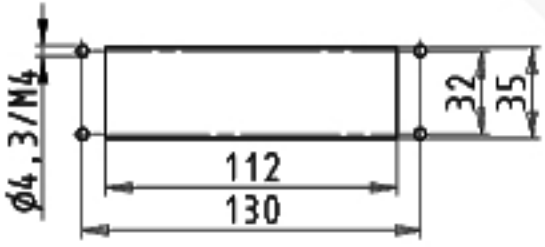

Bohrbild
/Cut out

70.325.2428.0	BAS GOT GE 24 A
Bestellnummer /Order number	Typ /Type

Weitere Daten siehe KATALOG oder eKatalog.
Additional data see CATALOG or eCatalog.

www.wieland-electric.com
www.eshop.wieland-electric.com

Toleranz nach General Tolerance - - - - -

CAD - Zeichnung, keine manuellen Änderungen
CAD - Drawing, no manual modifications allowed

1. Verwendung: First Use: - - - -

Blatt: 1 von 1
Sheet: 1 of 1

Werkstoff/Material	Aluminium	2013	Tag/Date	Name	Zeichnung Nr./Drawing No.
	beschichtet/coated		26.06.	Dietsch F.	70.325.2428.0 13K
Maßstab/Scale 1:2	grau/grey		-	-	
			-	-	Maße in mm/Dimensions are in mm
Vol. mm	Ott./Surf. mm	Ersatz für/Replacement for: -			

wieland
Elektrische Verbindungen

Type: revos BASIC

Benennung/Title: GEHAEUSEUNTERTEIL
Baugröße 24 offen mit Klappdeckel
OPEN HOUSING size 24 with protective cover

Änderung/Revision

Tel: +98 21 88505119
www.shairad-sanat.com
Fax: +98 21 88505102
info@shairad-sanat.com